# PEL090-L2

## Φ14-Φ50-Φ70M5

输出端(Output)

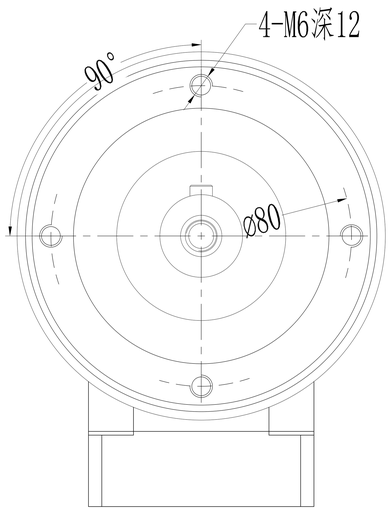


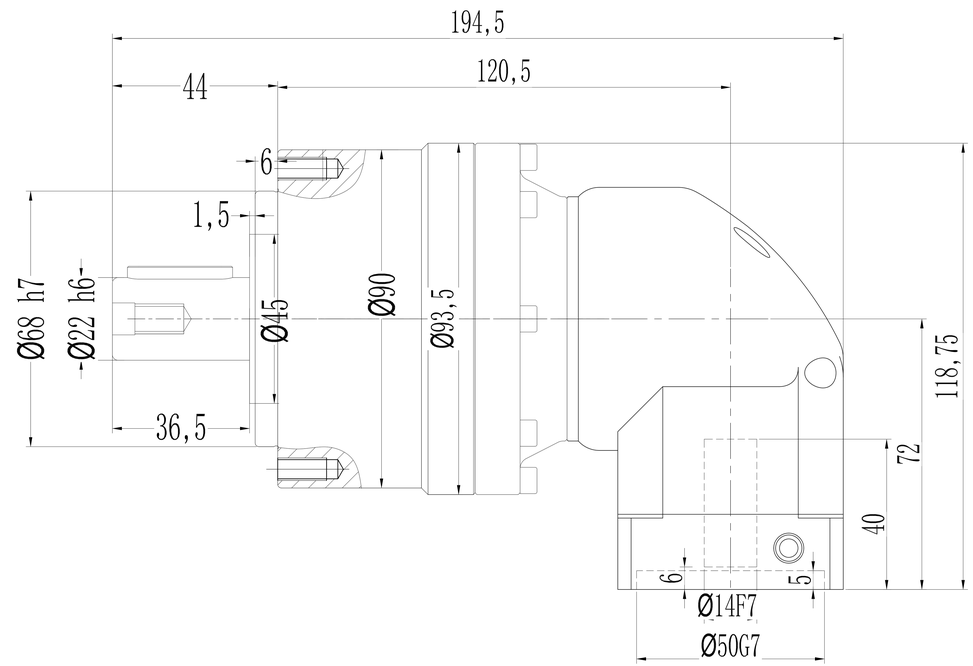


输入端(Input)

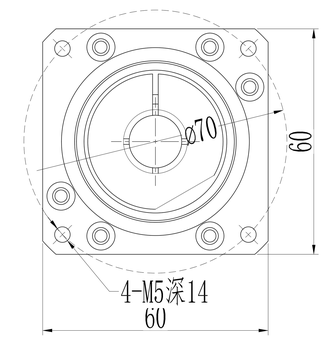


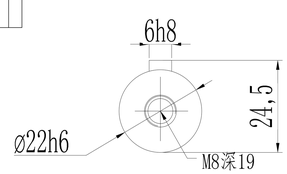


| | | |
|---|---|---|
| *回程间隙（背隙）Back lash | P1 | ≤7 arcmin |
| | P2 | ≤9 arcmin |
| 扭 转 刚 性 Torsional rigidity | | 14 Nm/arcmin |
| 容 许 径 向 力 Maximum radial load | | 3250 N |
| 容 许 轴 向 力 Maximum axial load | | 1300 N |
| 传 动 效 率 Transmission efficienncy | | ≥94% |
| 额 定 输 入 转 速 Nominal input speed | | 3000 rpm/min |
| 最 大 输 入 转 速 Maximum input speed | | 6000 rpm/min |
| 使用寿命 Service life | | 20000 hr (连续运转10000hr) |
| 防护等级 Protection degree | | IP65 |
| 使用环境温度 Temperature of working environmental | | -10℃～+90℃ |
| 特 性 参 数 Perfmance parameter | | |
| 单位 units mm | 重量 weight ≈4.1kg | 速比 i=15～100 |

| 减速比 Ratio | 额定输出扭矩 Nominal output torque | 急停扭矩 Emergency stop torque | 转动惯量 Moment of inertia |
|---|---|---|---|
| 1: 15 | 130Nm | 3倍于额定（瞬时） 3 Times Nominal output torque | 0.35kg.cm² |
| 1: 25 | 160Nm | | 0.35kg.cm² |
| 1: 30 | 160Nm | | 0.35kg.cm² |
| 1: 35 | 160Nm | | 0.35kg.cm² |
| 1: 40 | 160Nm | | 0.35kg.cm² |
| 1: 50 | 160Nm | | 0.35kg.cm² |
| 1: 60 | 160Nm | | 0.35kg.cm² |
| 1: 70 | 160Nm | | 0.35kg.cm² |
| 1: 80 | 160Nm | | 0.35kg.cm² |
| 1: 100 | 160Nm | | 0.35kg.cm² |
| 1: 120 | 150Nm | | 0.31kg.cm² |
| 1: 140 | 140Nm | | 0.31kg.cm² |
| 1: 160 | 120Nm | | 0.31kg.cm² |
| 1: 200 | 60Nm | | 0.31kg.cm² |

请注意:

1. 所有数据(PDF.CAD.3D)变更时，我们不做通知。
2. 具体速比的额定扭矩请参照我司样本“减速机性能资料”；“用户的实际负载扭矩”X“使用系数”≤减速机的额定扭矩，否则用户发生故障，我司概不负责；使用系数请参照我司样本.