SB220-L2 | ϕ42-ϕ114.3-ϕ200M12

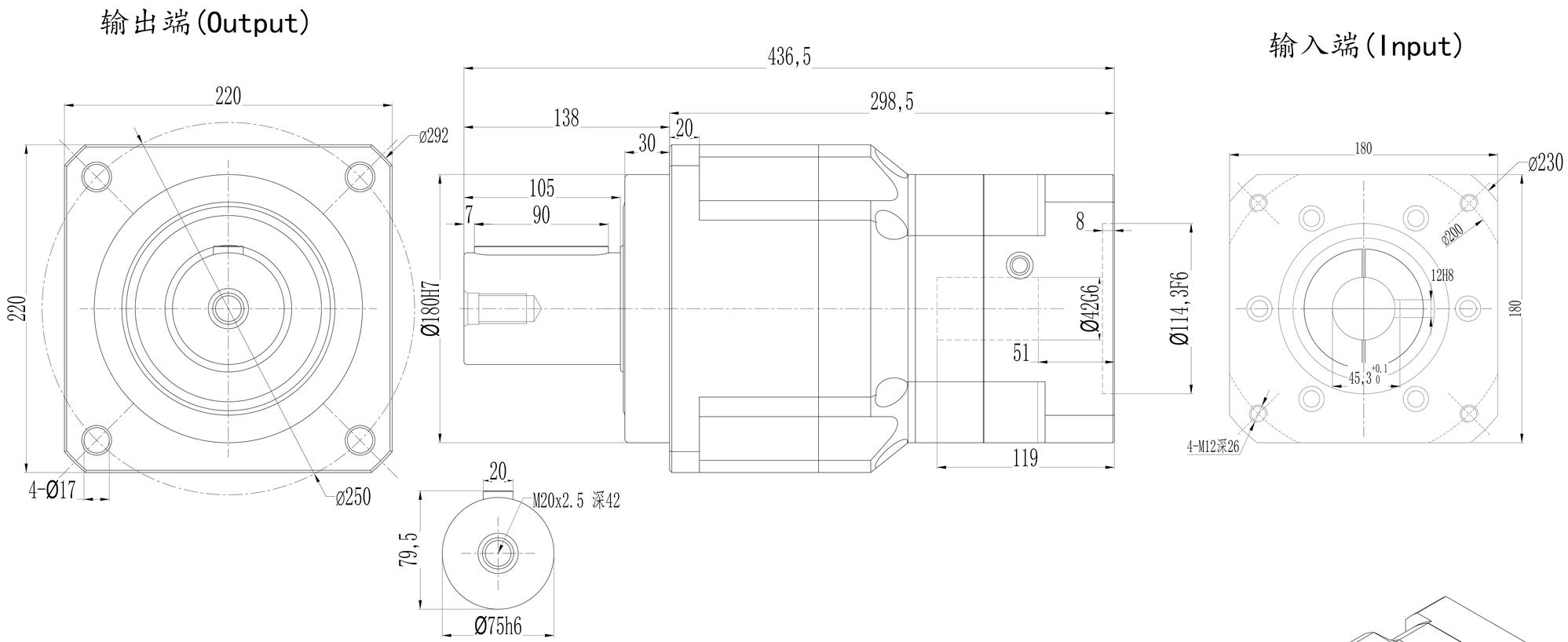

*回程间隙（背隙）Back lash	P1	≤5 arcmin
	P2	≤7 arcmin
扭 转 刚 性 Torsional rigidity		225 Nm/arcmin
容 许 径 向 力 Maximum radial load		50000 N
容 许 轴 向 力 Maximum axial load		35000 N
传 动 效 率 Transmission efficienncy		≥97%
额 定 输 入 转 速 Nominal input speed		2000 rpm/min
最 大 输 入 转 速 Maximum input speed		4000 rpm/min
使用寿命 Service life		20000 hr (连续运转10000hr)
防护等级 Protection degree		IP65
使用环境温度 Temperature of working environmental		-10℃～+90℃
特 性 参 数 Perfmance parameter		
单位 units mm	重量 weight ≈62kg	速比 i=12～100

减速比 Ratio	额定输出扭矩 Nominal output torque	急停扭矩 Emergency stop torque	转动惯量 Moment of inertia
1: 12	1140Nm	3倍于额定（瞬时） 3 Times Nominal output torque	18kg.cm²
1: 15	1700Nm		16kg.cm²
1: 16	1700Nm		16kg.cm²
1: 20	1700Nm		15.5kg.cm²
1: 25	2000Nm		14kg.cm²
1: 30	2000Nm		14kg.cm²
1: 35	1800Nm		14kg.cm²
1: 40	1700Nm		13kg.cm²
1: 50	2000Nm		12kg.cm²
1: 70	1800Nm		11kg.cm²
1: 100	1500Nm		9.5kg.cm²

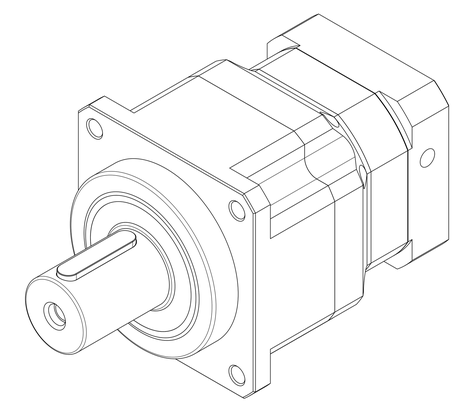

请注意:
1.所有数据(PDF.CAD.3D)变更时，我们不做通知。
2.具体速比的额定扭矩请参照我司样本“减速机性能资料”；“用户的实际负载扭矩”X“使用系数”≤减速机的额定扭矩，否则用户发生故障，我司概不负责；使用系数请参照我司样本.